KUREK KULOWY KOŁNIERZOWY / FLANGED BALL VALVE / КРАН ШАРОВОЙ ФЛАНЦЕВЫЙ

WK 2a

Płyny grupy 2 / 2nd group fluids / Среды 2 группы
Ciśnienie / Pressure / Давление: PN 16 - 40
Temperatura pracy / Working temperature / Температурный режим: -20°C + +200°C

Zastosowanie:
Sieci ciepłownicze i klimatyzacyjne oraz instalacje wodociągowe, przemysłowe (płyny grupy 2 - woda, powietrze, oleje i inne media nie wchodzące w reakcję ze stalą węglową).

Applications:
Heat distribution and air conditioning systems, water supply and industrial systems (fluids of group 2 - water, air, oils and other media which not react with carbon steel).

Применение:
Сети отопления и кондиционирования воздуха, а также водопроводные и промышленные установки (агенты гр. 2 - вода, воздух, масла и прочие агенты, не вступающие в реакцию с углеродистой сталью).

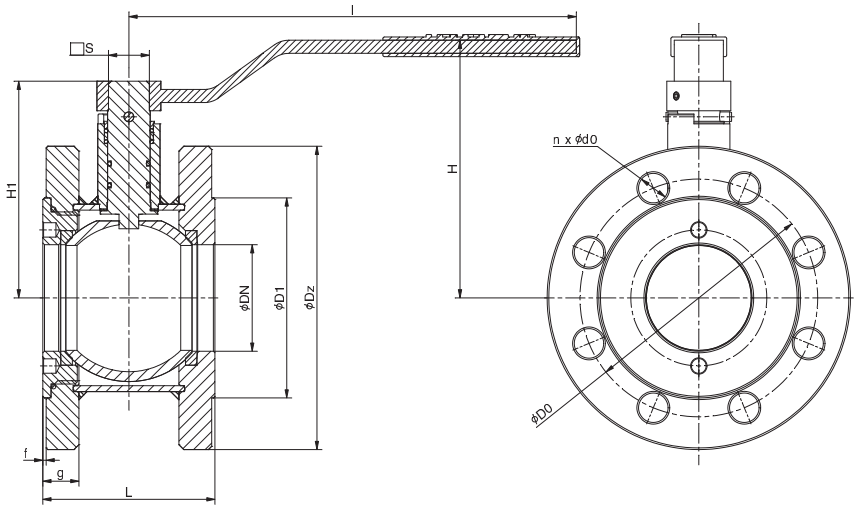

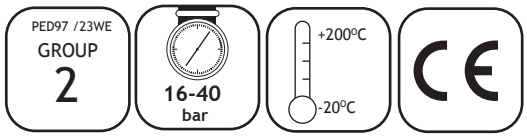

Zakres pracy / Scope of the operation / Рабочий диапазон

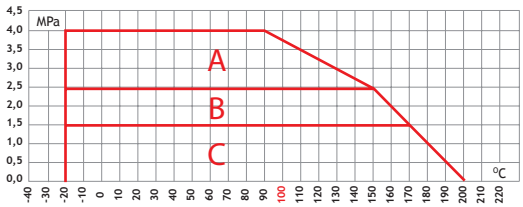

A+B+C - DN32; 40; 50; 65;; 80; B+C -DN100; 125

Uwagi:
- wymiary kołnierzy wg PN-EN 1092-1, inne wg uzgodnień
-powierzchnie uszczelniające kołnierzy wg PN/H-74307, inne wg uzgodnień

Notes:
- flange measurements acc. to PN-EN 1092-1 others according to agreements.
- sealing faces of the flanges acc. to PN/H-74307 others according to the agreements.

Примечания:
- размеры фланцев по PN-EN 1092-1, прочие - по согласованию
- уплотняющие поверхности фланцев по PN/H-74307, прочие - по согласованию

Tabela wymiarowa / Dimension chart / Таблица размеров

DN	PN	ØD1	ØDO	ØdO	n	Ø Dz	g	f	L	l	H	H1	□ S	Kvs	Waga
mm	bar	mm	mm	mm	ilość	mm	mm	mm	mm	mm	mm	mm	mm	m^3/h	kg
32	16-40	78	100	18/M16	4	140	18	2	77	180	103	84	14	105	4,3
40	16-40	88	110	18/M16	4	150	18	2	77	250	119	98	14	170	5,6
50	16-40	102	125	18/M16	4	165	20	2	87	250	126	106	14	163,6	7,2
65	16-40	122	145	18/M16	8	185	22	2	105	250	161	132	19	276,5	9,9
80	16-40	135	160	18/M16	8	200	24	2	120	350	169	140,5	19	905	11,9
100	16	158	180	M16	8	220	22	2	160	500	150	155,5	19	654,4	16,7
100	25	162	190	M20	8	235	26	2	160	500	150	155,5	19	654,4	19
125	16	190	210	M16	8	250	22	2	187	600	185	191	25	2360	25,2
125	25	190	220	M24	8	270	28	2	187	600	185	191	25	2360	27

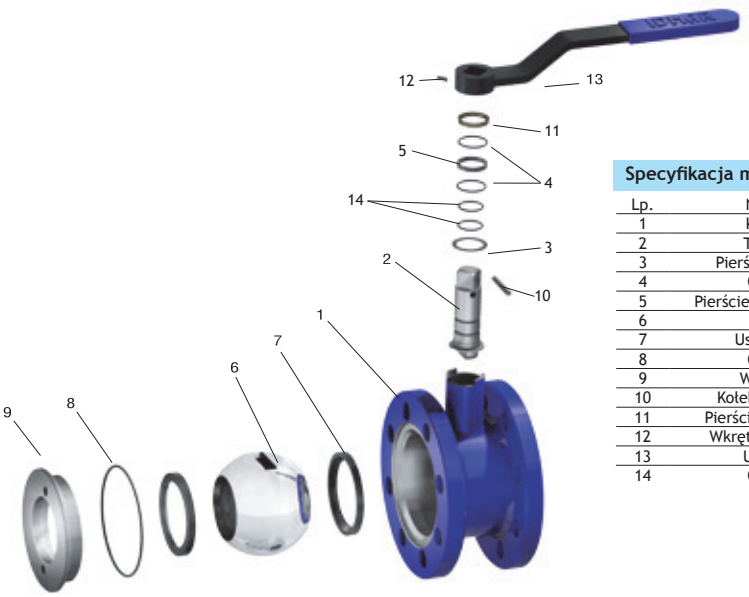

Specyfikacja materiałowa / Material specification / Спецификация материалов

Lp.	Nazwa części / Name of the part / Наименование части			Materiał / Material / Материал
1	Korpus	Body	Корпус	S235JR
2	Trzpień	Stern	Шток	S235JR+Zn
3	Pierścień dolny	Bottom ring	Кольцо нижнее	PTFE +20%C
4	O-ring	O-ring	Кольцо О-образное	FKM
5	Pierścień dystansowy	spacer ring	Кольцо разделительное	PTFE+20%C
6	Kula	Ball	Шар	S235JR+CrNi
7	Uszczelka	Seal	Прокладка	PTFE+20%C
8	O-ring	O-ring	Кольцо О-образное	FKM
9	Wkrętka	Screw plug	Пробка резьбовая	S235JR
10	Kołek walcowy	Dovel pin	Штифт цилиндрический	PN-EN ISO 2338
11	Pierścień oporowy	Retainer ring	Кольцо установочное	X20Cr13
12	Wkręt dociskowy	Set ring	Винт прижимной	PN-EN ISO 4026
13	Uchwyt	Handle	Рукоятка	S235JR
14	O-ring	O-ring	Кольцо О-образное	FKM

Uwaga: inne materiały wg uzgodnień / Caution: other materials according to agreements / Примечание: другие материалы - по согласованию
Uwaga: rys. oraz dane materiałowe dotyczą kurka:WK 2a DN65/ Caution: the drawing and material information are for the valve:WK 2a DN65/ Примечание: рис. и данные по материалам касаются крана:WK 2a DN65